[en.casa]®

ACWP-6503

H.T. TRADE SERVICE GmbH & Co. KG
Eversburger Str. 32, 49090 Osnabrueck, Germany
www.premiumxl.de
E-mail: info@premiumxl.de

V1.2
17.10.2025

【EN】 Plant Box with Trellis Product Manual

Intended Use: Outdoor use.

1. Installation and Safety Warnings

- Ensure the plant box is placed on a stable surface to prevent tipping.
- Avoid placing the plant box near open flames or extreme heat sources.
- Do not exceed the weight capacity of the plant box when filled with soil and plants.
- Regularly inspect screws and fasteners for tightness to maintain stability.
- Supervise children around the trellis to prevent climbing accidents.
- It is recommended to wear gloves before moving to prevent cutting your hands.
- Please place it on a level ground before use.
- Please fill with sediment completely, or place against a wall.

2. Cleaning and Maintenance Guide

- Cleaning: Wipe the surface with a soft, damp cloth to remove dirt and debris. Avoid abrasive cleaners to maintain the finish.
- Maintenance: Inspect the trellis and screws periodically to ensure they remain secure.

3. Warranty and After-Sales Service

- Warranty: All products purchased from our company are covered by the statutory warranty.
- For support or service inquiries, please contact our customer service team at info@premiumxl.de

【DE】Pflanzenkasten mit Rankgitter Produkthandbuch

Verwendungszweck: Verwendung im Freien.

1. Installations- und Sicherheitshinweise

- Stellen Sie sicher, dass der Pflanzenkasten auf einer stabilen Oberfläche steht, um ein Umkippen zu verhindern.
- Stellen Sie den Pflanzenkasten nicht in der Nähe von offenen Flammen oder extremen Wärmequellen auf.
- Überschreiten Sie nicht die Gewichtskapazität des Pflanzenkastens, wenn er mit Erde und Pflanzen gefüllt ist.
- Überprüfen Sie regelmäßig den festen Sitz der Schrauben und Befestigungselemente, um die Stabilität zu gewährleisten.
- Kinder im Bereich des Spaliers beaufsichtigen, um Kletterunfälle zu vermeiden.
- Es wird empfohlen, beim Transport Handschuhe zu tragen, um Schnittverletzungen zu vermeiden.
- Bitte vor der Verwendung auf ebenem Untergrund aufstellen.
- Bitte vollständig mit Erde befüllen oder an einer Wand platzieren.

2. Reinigungs- und Wartungsanleitung

- Reinigung: Wischen Sie die Oberfläche mit einem weichen, feuchten Tuch ab, um Schmutz und Ablagerungen zu entfernen. Verwenden Sie keine Scheuermittel, um die Oberfläche zu schonen.
- Wartung: Überprüfen Sie das Spalier und die Schrauben regelmäßig, um sicherzustellen, dass sie fest sitzen.

3. Garantie und Kundendienst

- Garantie: Alle bei unserem Unternehmen gekauften Produkte sind durch die gesetzliche Garantie abgedeckt.
- Bei Fragen zu Support oder Service wenden Sie sich bitte an unser Kundendienstteam unter info@premiumxl.de

[en.casa]®

H.T. TRADE SERVICE GmbH & Co. KG
Eversburger Str. 32, 49090 Osnabrueck, Germany
www.premiumxl.de
E-mail: info@premiumxl.de

【FR】Boîte à plantes avec treillis Manuel du produit

Utilisation prévue : Utilisation en extérieur.

1. Installation et consignes de sécurité

- Veillez à ce que la boîte à plantes soit placée sur une surface stable pour éviter qu'elle ne bascule.
- Évitez de placer le bac à plantes à proximité d'une flamme nue ou d'une source de chaleur extrême.
- Ne pas dépasser la capacité de poids du bac à plantes lorsqu'il est rempli de terre et de plantes.
- Vérifiez régulièrement que les vis et les attaches sont bien serrées afin de maintenir la stabilité.
- Surveillez les enfants autour du treillis pour éviter les accidents d'escalade.
- Il est recommandé de porter des gants avant de le déplacer afin d'éviter les coupures.
- Veuillez le placer sur une surface plane avant utilisation.
- Remplissez-le complètement de terre ou placez-le contre un mur.

2. Guide de nettoyage et d'entretien

- Nettoyage : Essuyez la surface avec un chiffon doux et humide pour enlever la saleté et les débris. Évitez les nettoyants abrasifs pour préserver la finition.
- Entretien : Inspecter régulièrement le treillis et les vis pour s'assurer qu'ils sont bien fixés.

3. Garantie et service après-vente

- Garantie : Tous les produits achetés auprès de notre société sont couverts par la garantie légale.
- Pour toute demande d'assistance ou de service, veuillez contacter notre service clientèle à l'adresse suivante : info@premiumxl.de

【IT】 Manuale del prodotto della cassetta per piante con traliccio

Uso previsto: Uso esterno.

1. Installazione e avvertenze di sicurezza

- Assicurarsi che la cassetta per piante sia posizionata su una superficie stabile per evitare il ribaltamento.
- Evitare di posizionare la cassetta per piante vicino a fiamme libere o fonti di calore estremo.
- Non superare la capacità di peso della cassetta per piante quando è riempita di terra e piante.
- Controllare regolarmente la tenuta delle viti e degli elementi di fissaggio per mantenere la stabilità.
- Sorvegliare i bambini intorno al traliccio per evitare incidenti di arrampicata.
- Si consiglia di indossare i guanti prima di spostarlo per evitare tagli alle mani.
- Posizionarlo su una superficie piana prima dell'uso.
- Riempire completamente di terriccio o posizionare contro una parete.

2. Guida alla pulizia e alla manutenzione

- Pulizia: Pulire la superficie con un panno morbido e umido per rimuovere sporco e detriti. Evitare detergenti abrasivi per mantenere la finitura.
- Manutenzione: Ispezionare periodicamente il traliccio e le viti per verificare che rimangano saldi.

3. Garanzia e assistenza post-vendita

- Garanzia: Tutti i prodotti acquistati presso la nostra azienda sono coperti da garanzia legale.
- Per richieste di supporto o assistenza, contattare il nostro servizio clienti all'indirizzo info@premiumxl.de.

[en.casa]®

H.T. TRADE SERVICE GmbH & Co. KG
Eversburger Str. 32, 49090 Osnabrueck, Germany
www.premiumxl.de
E-mail: info@premiumxl.de

【ES】 Caja para plantas con enrejado Manual del producto

Uso previsto: Uso exterior.

1. Instalación y advertencias de seguridad

- Asegúrese de colocar la jardinera sobre una superficie estable para evitar que vuelque.
- Evite colocar la jardinera cerca de llamas o fuentes de calor extremo.
- No exceda la capacidad de peso de la jardinera cuando esté llena de tierra y plantas.
- Compruebe periódicamente el apriete de los tornillos y las fijaciones para mantener la estabilidad.
- Supervise a los niños alrededor del enrejado para evitar accidentes al trepar.
- Se recomienda usar guantes antes de moverla para evitar cortes en las manos.
- Colóquela sobre una superficie nivelada antes de usar.
- Llene completamente con tierra o colóquela contra una pared.

2. Guía de limpieza y mantenimiento

- Limpieza: Limpie la superficie con un paño suave y húmedo para eliminar la suciedad y los residuos. Evite los limpiadores abrasivos para mantener el acabado.
- Mantenimiento: Inspeccione el enrejado y los tornillos periódicamente para asegurarse de que permanecen seguros.

3. Garantía y servicio postventa

- Garantía: Todos los productos adquiridos en nuestra empresa están cubiertos por la garantía legal.
- Para cualquier consulta sobre asistencia o servicio, póngase en contacto con nuestro equipo de atención al cliente en info@premiumxl.de.

【SE】Växtlåda med spaljé Produktmanual

Avsedd för användning: Utomhusbruk.

1. Installation och säkerhetsvarningar

- Se till att växtlådan placeras på ett stabilt underlag för att förhindra att den tippar.
- Undvik att placera växtlådan i närheten av öppen eld eller extrema värmekällor.
- Överskrid inte växtlådans viktkapacitet när den är fylld med jord och växter.
- Kontrollera regelbundet att skruvar och fästanordningar är ordentligt åtdragna för att bibehålla stabiliteten.
- Håll uppsikt över barn i närheten av spaljén för att förhindra klättringsolyckor.
- Det rekommenderas att bära handskar innan du flyttar den för att undvika skärsår.
- Placera den på en jämn yta före användning.
- Fyll helt med jord eller placera mot en vägg.

2. Rengörings- och underhållsguide

- Rengöring: Torka av ytan med en mjuk, fuktig trasa för att avlägsna smuts och skräp. Undvik slipande rengöringsmedel för att bibehålla finishen.
- - Underhåll: Inspektera regelbundet spaljén och skruvarna för att se till att de sitter fast ordentligt.

3. Garanti och service efter försäljning

- Garanti: Alla produkter som köps från vårt företag omfattas av den lagstadgade garantin.
- För support eller serviceförfrågningar, vänligen kontakta vår kundtjänst på info@premiumxl.de

[en.casa]®

H.T. TRADE SERVICE GmbH & Co. KG
Eversburger Str. 32, 49090 Osnabrueck, Germany
www.premiumxl.de
E-mail: info@premiumxl.de

【DK】Plantekasse med espalier Produktmanual

Tilsigtet brug: Udendørs brug.

1. Installation og sikkerhedsadvarsler

- Sørg for, at plantekassen står på et stabilt underlag, så den ikke vælter.
- Undgå at placere plantekassen i nærheden af åben ild eller ekstreme varmekilder.
- Overskrid ikke plantekassens vægtkapacitet, når den er fyldt med jord og planter.
- Kontrollér jævnligt, at skruer og fastgørelsesanordninger sidder godt fast for at bevare stabiliteten.
- Hold opsyn med børn omkring espalieret for at forhindre klatreulykker.
- Det anbefales at bruge handsker, før du flytter den, for at undgå snitsår.
- Placer den på et jævnt underlag før brug.
- Fyld den helt med jord, eller stil den op ad en væg.

2. Vejledning i rengøring og vedligeholdelse

- Rengøring: Tør overfladen af med en blød, fugtig klud for at fjerne snavs og skidt. Undgå slibende rengøringsmidler for at bevare finishen.
- Vedligeholdelse: Efterse espalieret og skruerne med jævne mellemrum for at sikre, at de sidder fast.

3. Garanti og eftersalgsservice

- Garanti: Alle produkter, der er købt hos os, er dækket af den lovpligtige garanti.
- For support- eller serviceforespørgsler bedes du kontakte vores kundeserviceteam på info@premiumxl.de

【RO】Cutie de plante cu spalier Manual de produs

Utilizare prevăzută: Utilizare în exterior.

1. Instalare și avertismente de siguranță

- Asigurați-vă că cutia pentru plante este amplasată pe o suprafață stabilă pentru a preveni răsturnarea.
- Evitați amplasarea cutiei pentru plante lângă flăcări deschise sau surse de căldură extreme.
- Nu depășiți capacitatea de greutate a cutiei pentru plante atunci când este umplută cu pământ și plante.
- Inspectați periodic șuruburile și dispozitivele de fixare pentru a verifica dacă sunt bine strânse, pentru a menține stabilitatea.
- Supravegheați copiii în jurul spalierului pentru a preveni accidentele de cățărare.
- Se recomandă purtarea mănușilor înainte de mutare pentru a evita tăieturile la mâini.
- Așezați-o pe o suprafață plană înainte de utilizare.
- Umpleți complet cu pământ sau așezați lângă un perete.

2. Ghid de curățare și întreținere

- Curățare: Ștergeți suprafața cu o cârpă moale și umedă pentru a îndepărta murdăria și resturile. Evitați detergenții abrazivi pentru a menține finisajul.
- Întreținere: Inspectați periodic spalierul și șuruburile pentru a vă asigura că acestea rămân bine fixate.

3. Garanție și servicii post-vânzare

- Garanție: Toate produsele achiziționate de la compania noastră sunt acoperite de garanția legală.
- Pentru solicitări de asistență sau servicii, vă rugăm să contactați echipa noastră de servicii pentru clienți la info@premiumxl.de

[en.casa]®

H.T. TRADE SERVICE GmbH & Co. KG
Eversburger Str. 32, 49090 Osnabrueck, Germany
www.premiumxl.de
E-mail: info@premiumxl.de

【HU】Plant Box with Trellis termékkézikönyv

Rendeltetésszerű használat: Kültéri használatra.

1. Telepítés és biztonsági figyelmeztetések

- Ügyeljen arra, hogy a növényládát stabil felületre helyezze, hogy megakadályozza a felborulást.
- Kerülje a növényláda nyílt láng vagy extrém hőforrások közelébe helyezését.
- Ne lépje túl a növényláda teherbíró képességét, ha meg van töltve földdel és növényekkel.
- A stabilitás megőrzése érdekében rendszeresen ellenőrizze a csavarok és kötőelemek feszességét.
- A mászási balesetek megelőzése érdekében felügyelje a gyerekeket a rács körül.
- Javasolt kesztyűt viselni mozgatás előtt a kéz megvágásának elkerülése érdekében.
- Használat előtt helyezze vízszintes talajra.
- Töltse meg teljesen földdel, vagy helyezze fal mellé.

2. Tisztítási és karbantartási útmutató

- Tisztítás: Törölje át a felületet puha, nedves ruhával a szennyeződések és törmelékek eltávolítása érdekében. Kerülje a súroló hatású tisztítószereket a felület megőrzése érdekében.
- Karbantartás: Rendszeresen ellenőrizze a rácsot és a csavarokat, hogy biztosítsa azok biztonságát.

3. Jótállás és értékesítés utáni szolgáltatás

- Garancia: Minden cégünktől vásárolt termékre a törvényes garancia vonatkozik.
- Támogatással vagy szervizkérdésekkel kapcsolatban kérjük, forduljon ügyfélszolgálatunkhoz a info@premiumxl.de címen.

【NL】Plantenbak met Trellis Producthandleiding

Beoogd gebruik: Gebruik buiten.

1. Installatie en veiligheidswaarschuwingen

- Zorg ervoor dat de plantenbak op een stabiele ondergrond staat om kantelen te voorkomen.
- Plaats de plantenbak niet in de buurt van open vuur of extreme warmtebronnen.
- Overschrijd het gewicht van de plantenbak niet wanneer deze gevuld is met aarde en planten.
- Controleer regelmatig of schroeven en bevestigingen goed vastzitten om de stabiliteit te behouden.
- Houd toezicht op kinderen rond de trellis om klimongevallen te voorkomen.
- Het wordt aanbevolen om handschoenen te dragen bij het verplaatsen om snijwonden te voorkomen.
- Plaats het product op een vlakke ondergrond vóór gebruik.
- Vul volledig met aarde of plaats het tegen een muur.

2. Handleiding voor schoonmaken en onderhoud

- Schoonmaken: Veeg het oppervlak af met een zachte, vochtige doek om vuil en stof te verwijderen. Vermijd schuurmiddelen om de afwerking te behouden.
- Onderhoud: Inspecteer de trellis en de schroeven regelmatig om ervoor te zorgen dat ze stevig blijven zitten.

3. Garantie en dienst na verkoop

- Garantie: Alle producten die bij ons bedrijf worden gekocht, vallen onder de wettelijke garantie.
- Voor ondersteuning of service vragen kunt u contact opnemen met onze klantenservice op info@premiumxl.de

[en.casa]®

H.T. TRADE SERVICE GmbH & Co. KG
Eversburger Str. 32, 49090 Osnabrueck, Germany
www.premiumxl.de
E-mail: info@premiumxl.de

【CZ】Box na rostliny s mříží Příručka k výrobku

Určené použití: Použití v exteriéru.

1. Instalace a bezpečnostní upozornění

- Zajistěte, aby byl truhlík na rostliny umístěn na stabilním povrchu, aby se zabránilo jeho převrácení.
- Neumisťujte truhlík na rostliny do blízkosti otevřeného ohně nebo extrémních zdrojů tepla.
- Nepřekračujte hmotnostní kapacitu truhlíku na rostliny, pokud je naplněn zeminou a rostlinami.
- Pravidelně kontrolujte těsnost šroubů a upevňovacích prvků, aby byla zachována stabilita.
- Dohlížejte na děti v okolí mříže, abyste zabránili nehodám při šplhání.
- Před přemístěním se doporučuje nosit rukavice, aby nedošlo k pořezání rukou.
- Před použitím umístěte na rovný povrch.
- Naplňte zeminou až po okraj nebo umístěte ke zdi.

2. Průvodce čištěním a údržbou

- Čištění: V případě, že se jedná o stromek, který se nachází v blízkosti stromku, je nutné provést jeho čištění: Povrch otřete měkkým vlhkým hadříkem, abyste odstranili nečistoty a zbytky. Vyhněte se abrazivním čisticím prostředkům, abyste zachovali povrchovou úpravu.
- Údržba: Pravidelně kontrolujte mříž a šrouby, abyste se ujistili, že jsou bezpečné.

3. Záruka a poprodejní servis

- Záruka: Záruka se vztahuje na všechny druhy mříží, které se nacházejí na pozemku, na němž je umístěna: Na všechny výrobky zakoupené u naší společnosti se vztahuje zákonná záruka.
- V případě dotazů na podporu nebo servis kontaktujte náš zákaznický servis na adrese info@premiumxl.de.

【SK】Box na rastliny s mriežkou Príručka k výrobku

Určené použitie: Použitie v exteriéri.

1. Inštalácia a bezpečnostné upozornenia

- Uistite sa, že je box na rastliny umiestnený na stabilnom povrchu, aby sa zabránilo prevráteniu.
- Box na rastliny neumiestňujte do blízkosti otvoreného ohňa alebo extrémnych zdrojov tepla.
- Neprekračujte hmotnostnú kapacitu boxu na rastliny, keď je naplnený zeminou a rastlinami.
- Pravidelne kontrolujte tesnosť skrutiek a upevňovacích prvkov, aby sa zachovala stabilita.
- Dohliadajte na deti v okolí mriežky, aby ste predišli nehodám pri lezení.
- Pred presunutím sa odporúča nosiť rukavice, aby ste si neporanili ruky.
- Pred použitím ho umiestnite na rovný povrch.
- Naplňte ho úplne zeminou alebo ho umiestnite k stene.

2. Sprievodca čistením a údržbou

- Čistenie: Utrite povrch mäkkou, vlhkou handričkou, aby ste odstránili nečistoty a úlomky. V záujme zachovania povrchovej úpravy sa vyhýbajte abrazívnym čistiacim prostriedkom.
- Údržba: Pravidelne kontrolujte mriežku a skrutky, aby ste sa uistili, že sú bezpečné.

3. Záruka a popredajný servis

- Záruka: Na všetky výrobky zakúpené v našej spoločnosti sa vzťahuje zákonná záruka.
- V prípade otázok týkajúcich sa podpory alebo servisu kontaktujte náš zákaznícky servis na adrese info@premiumxl.de.

[en.casa]®

H.T. TRADE SERVICE GmbH & Co. KG
Eversburger Str. 32, 49090 Osnabrueck, Germany
www.premiumxl.de
E-mail: info@premiumxl.de

【PL】Skrzynka na rośliny z kratką Instrukcja obsługi

Przeznaczenie: Do użytku na zewnątrz.

1. Instalacja i ostrzeżenia dotyczące bezpieczeństwa

- Upewnij się, że pojemnik na rośliny jest umieszczony na stabilnej powierzchni, aby zapobiec przewróceniu.
- Należy unikać umieszczania pojemnika na rośliny w pobliżu otwartego ognia lub źródeł ciepła.
- Nie przekraczać nośności pojemnika na rośliny, gdy jest on wypełniony ziemią i roślinami.
- Regularnie sprawdzać dokręcenie śrub i elementów mocujących w celu utrzymania stabilności.
- Należy nadzorować dzieci w pobliżu kratki, aby zapobiec wypadkom podczas wspinaczki.
- Zaleca się noszenie rękawic podczas przenoszenia, aby uniknąć skaleczenia rąk.
- Przed użyciem należy umieścić produkt na równej powierzchni.
- Należy całkowicie wypełnić ziemią lub ustawić przy ścianie.

2. Instrukcja czyszczenia i konserwacji

- Czyszczenie: Przetrzeć powierzchnię miękką, wilgotną ściereczką, aby usunąć brud i zanieczyszczenia. Unikaj ściernych środków czyszczących, aby zachować wykończenie.
- Konserwacja: Okresowo sprawdzaj kratę i śruby, aby upewnić się, że są bezpieczne.

3. Gwarancja i serwis posprzedażowy

- Gwarancja: Wszystkie produkty zakupione w naszej firmie są objęte ustawową gwarancją.
- W przypadku pytań dotyczących wsparcia lub serwisu prosimy o kontakt z naszym zespołem obsługi klienta pod adresem info@premiumxl.de.

【PT】Caixa para plantas com treliça Manual do produto

Utilização prevista: Utilização no exterior.

1. Instalação e avisos de segurança

- Certifique-se de que a caixa para plantas é colocada numa superfície estável para evitar que tombe.
- Evite colocar a caixa para plantas perto de chamas abertas ou fontes de calor extremas.
- Não exceda a capacidade de peso da caixa para plantas quando cheia com terra e plantas.
- Inspecionar regularmente o aperto dos parafusos e dos fixadores para manter a estabilidade.
- Supervisione as crianças à volta da treliça para evitar acidentes de escalada.
- Recomenda-se o uso de luvas antes de mover o produto para evitar cortes nas mãos.
- Coloque o produto sobre uma superfície nivelada antes da utilização.
- Encha completamente com terra ou encoste-o a uma parede.

2. Guia de limpeza e manutenção

- Limpeza: Limpe a superfície com um pano macio e húmido para remover a sujidade e os detritos. Evite produtos de limpeza abrasivos para manter o acabamento.
- Manutenção: Inspecionar periodicamente a treliça e os parafusos para garantir que permanecem seguros.

3. Garantia e serviço pós-venda

- Garantia: Todos os produtos adquiridos na nossa empresa estão cobertos pela garantia legal.
- Para questões de apoio ou serviço, contacte a nossa equipa de apoio ao cliente através do endereço info@premiumxl.de

[en.casa]®

H.T. TRADE SERVICE GmbH & Co. KG
Eversburger Str. 32, 49090 Osnabrueck, Germany
www.premiumxl.de
E-mail: info@premiumxl.de

[en.casa]®

① x2

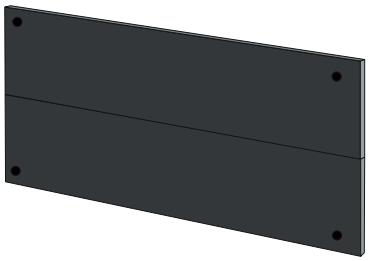

② x2

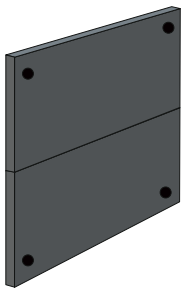

③ x12

④ x2

5L x1

5R x1

⑥ x2

⑦ x4

⑧ x1

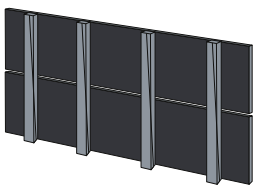

Dx4

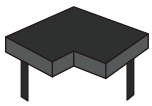

Ex2

Ax12

M6x20

Bx52

M6x40

1

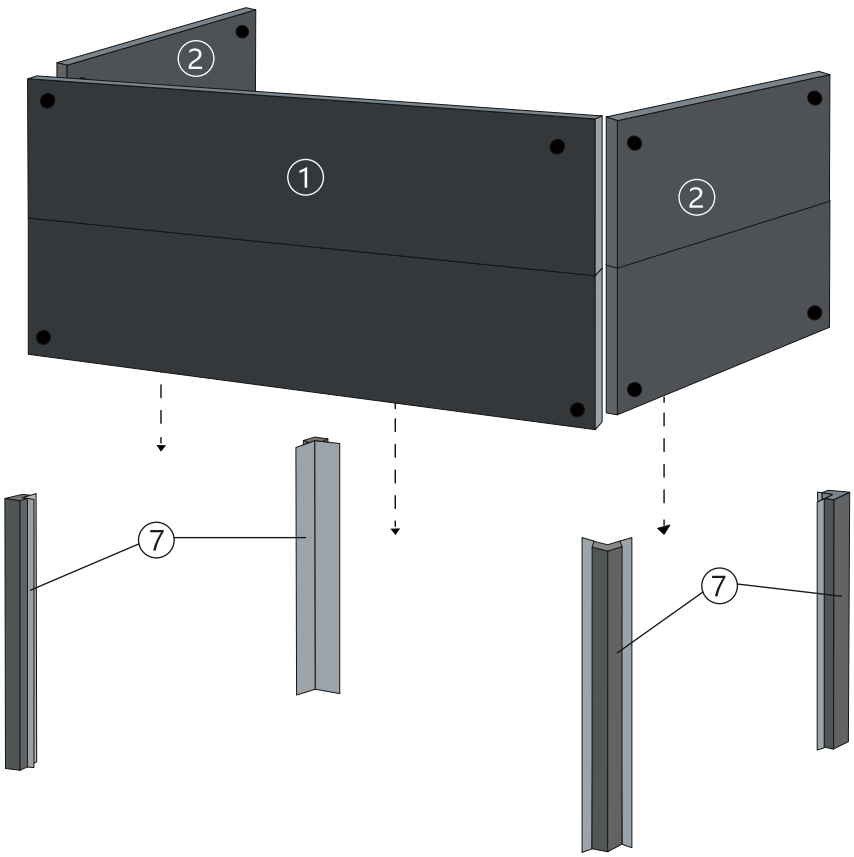

2

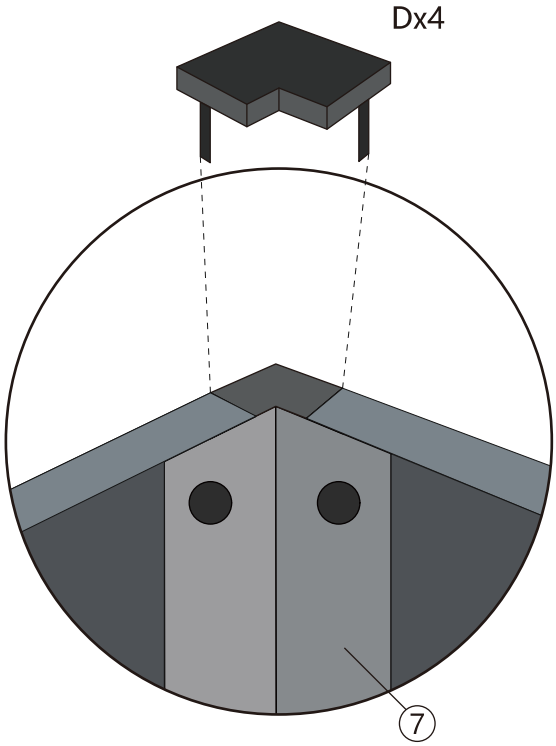
Dx4
7

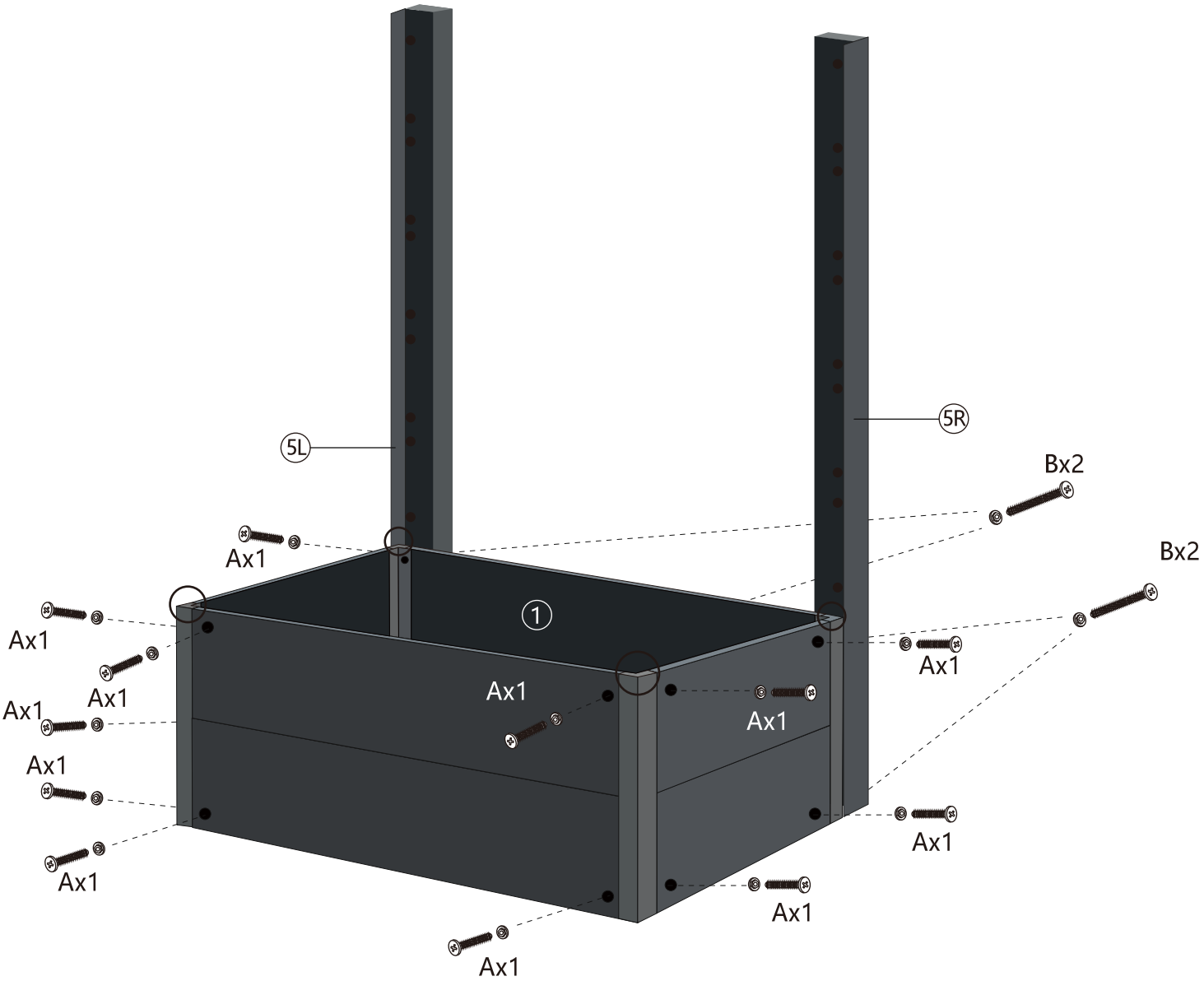
5L
5R
Bx2
Bx2
Ax1
Ax1
Ax1
Ax1
Ax1
Ax1
Ax1
Ax1
Ax1
Ax1
Ax1
Ax1
Ax1
1

3

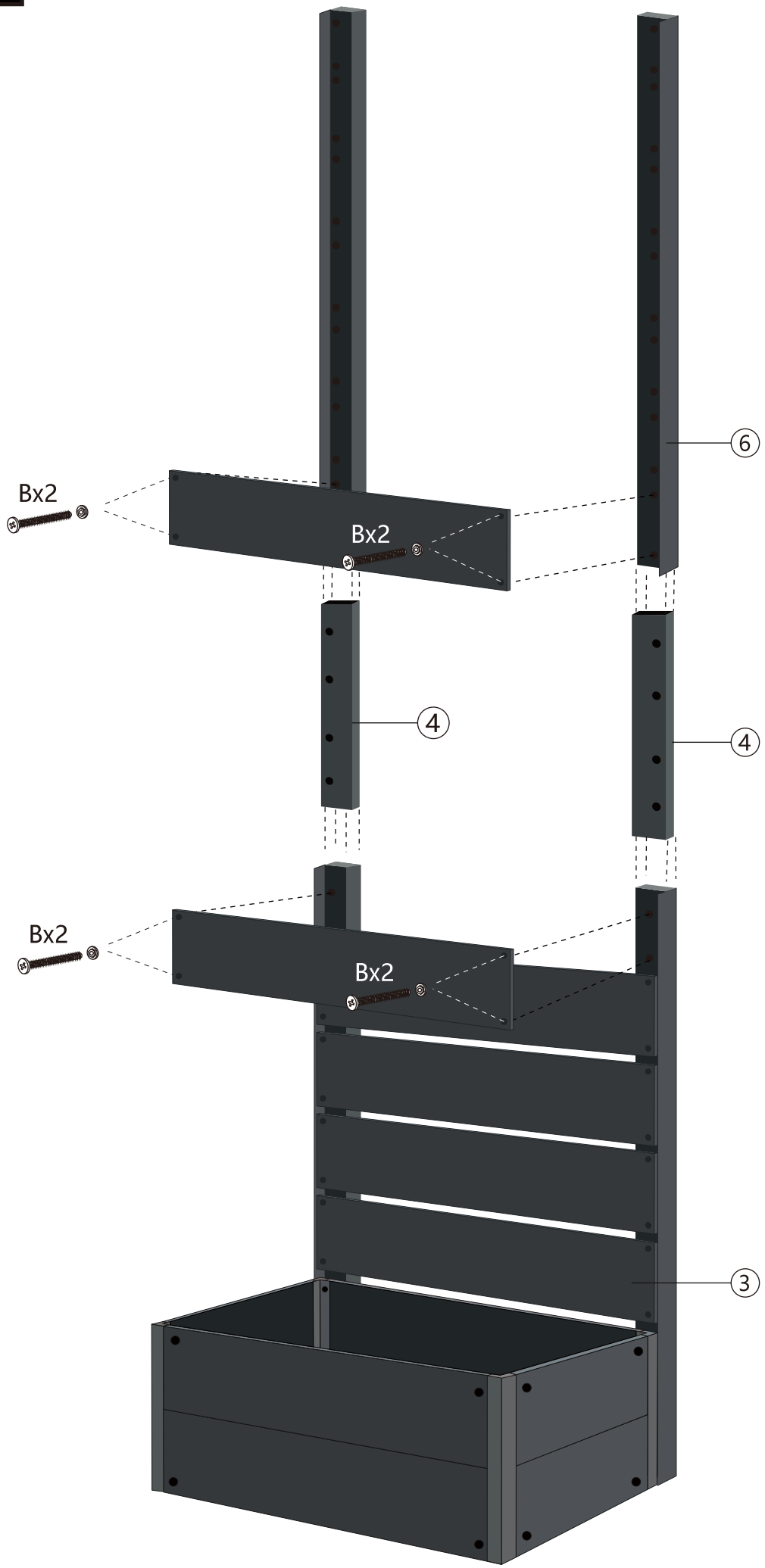

4

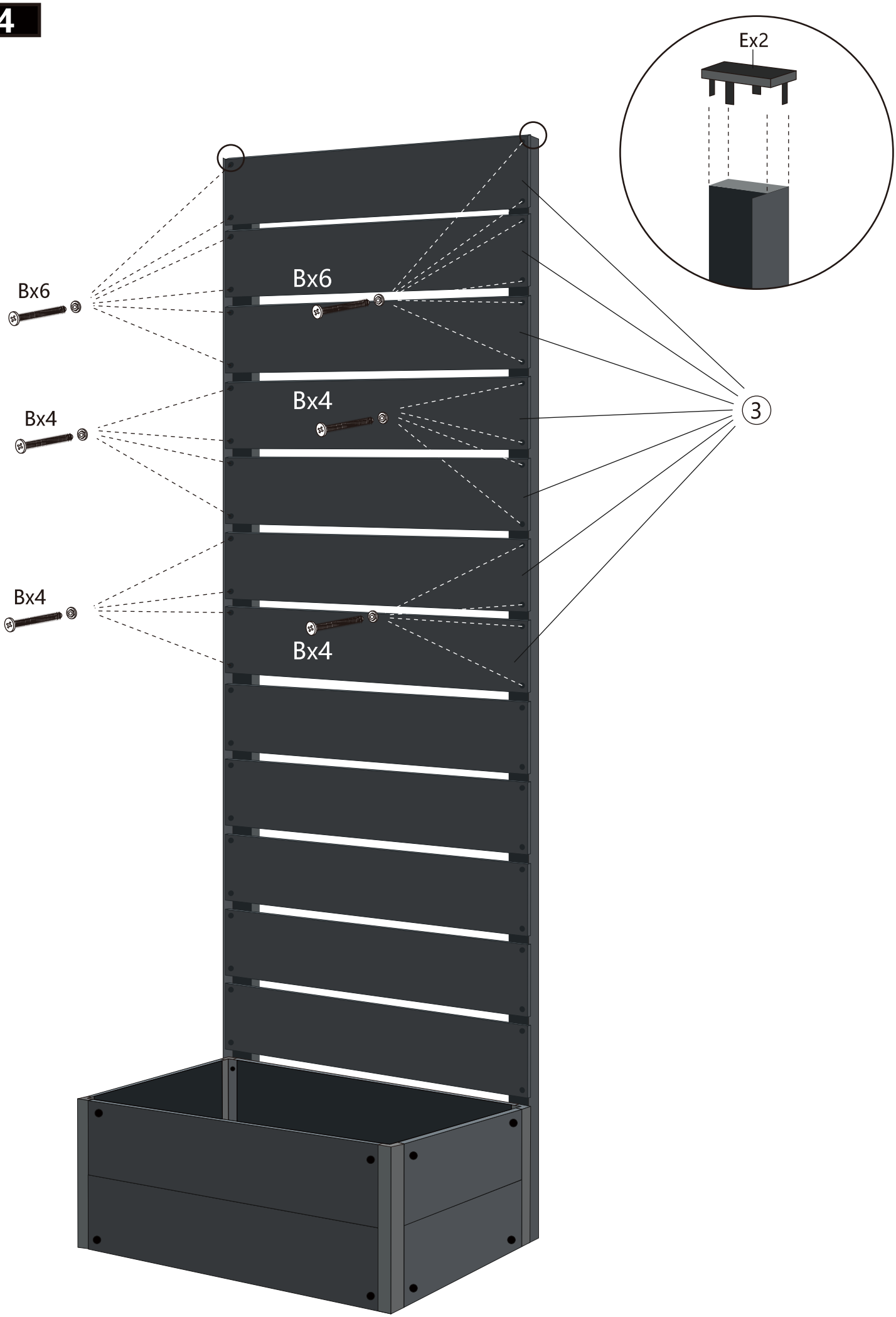

5

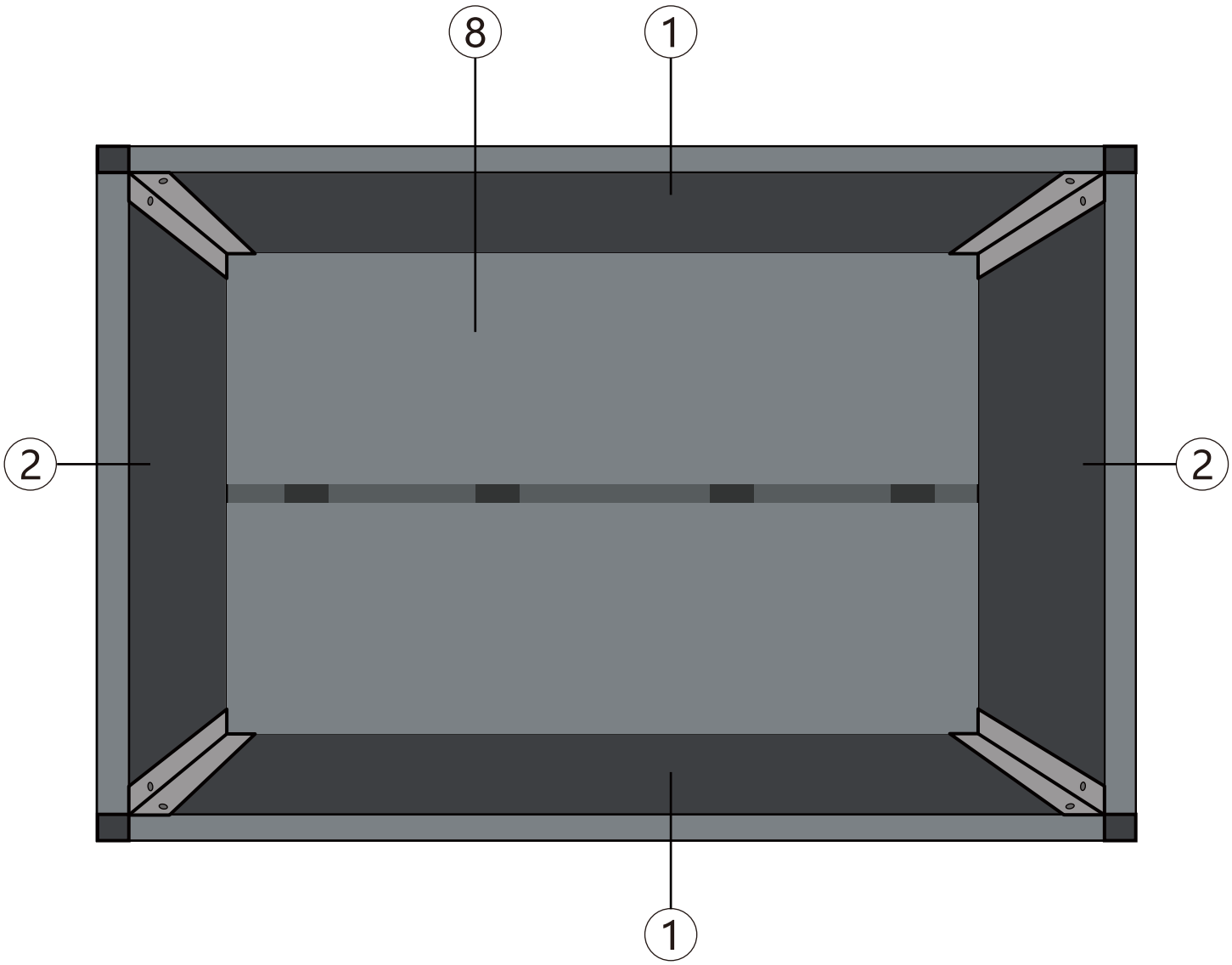
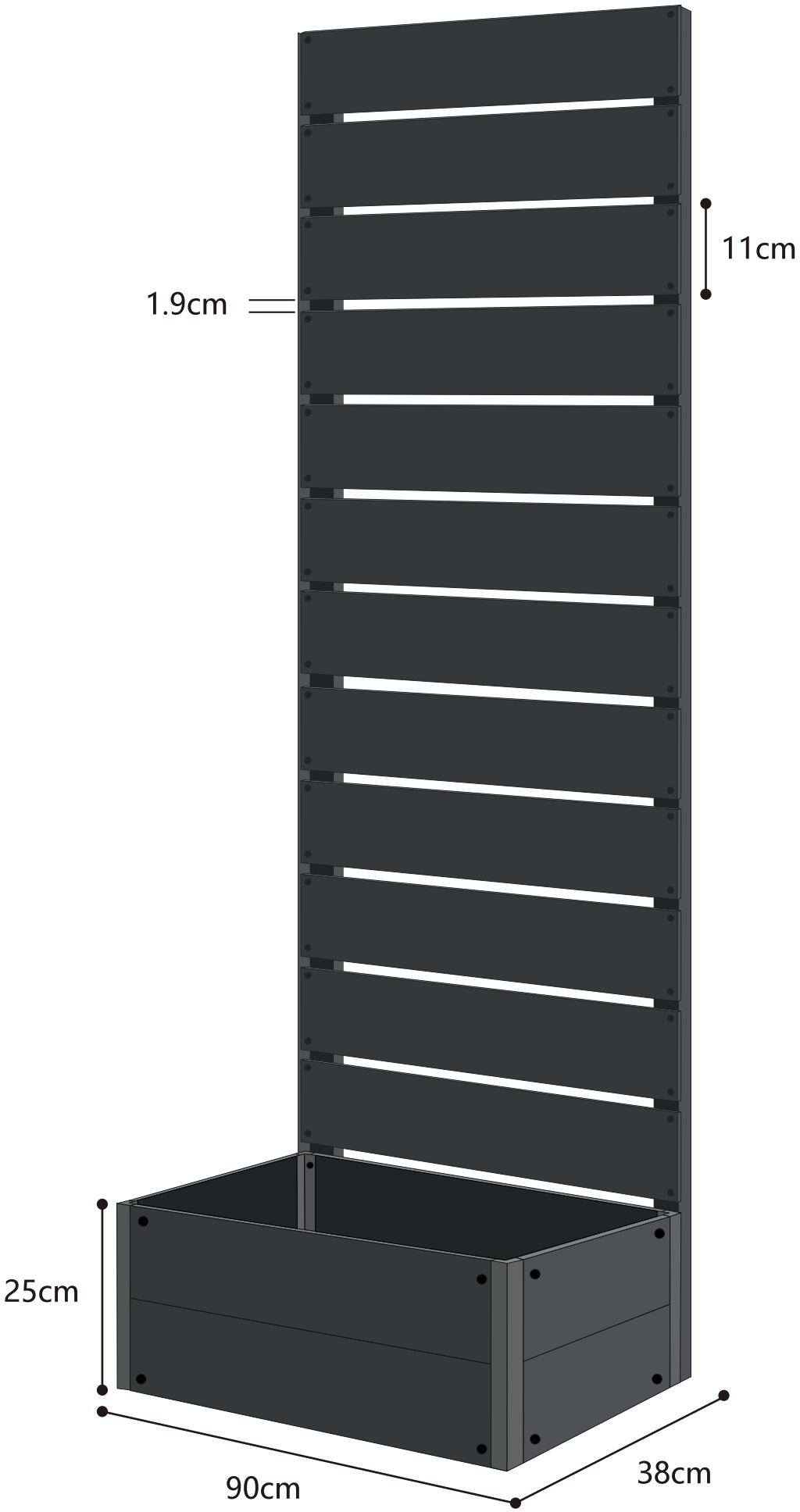
6